Drehstangenschlösser

Kapitel 10

Drehstangenschlösser

Kunststoffkasten 3-Zuhaltungen

Artikel 7041, 7042, 7051, 7052
Drehstangenschloss; Kasten Kunststoff; durchschließender Riegel, 15 und 20 mm Dorn in einem Schloss; rechts und links verwendbar; 1 vernickelter Schlüssel, Bart 8 x 6 mm

Zusätzliche Hinweise
Zubehör siehe Kapitel 15

Art. Zubehör (inkl.)

1 x 0305 Schlüssel	Seite 14.04
2 x 1277 Schellen für Schließhaken	Seite 15.6
1 x 2410 Schließhaken	Seite 15.5
2 x 2420 Schließhaken	Seite 15.5
2 x 2530 Schließbolzen auf Platte	Seite 15.8
1 x 2572 Schließwinkel	Seite 15.12

7041

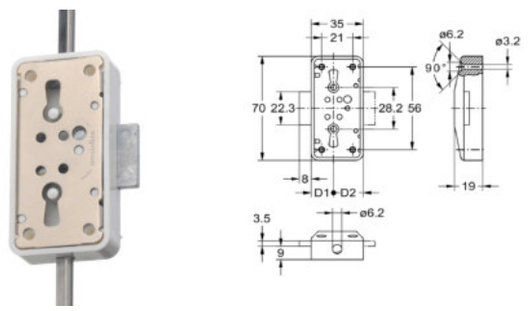

7042

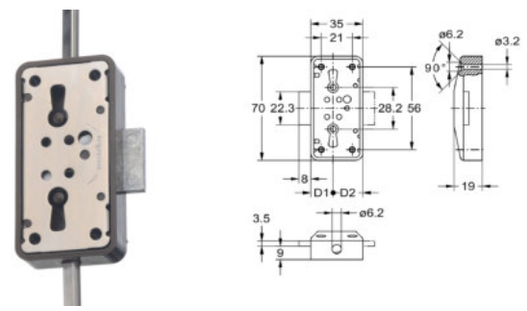

7051

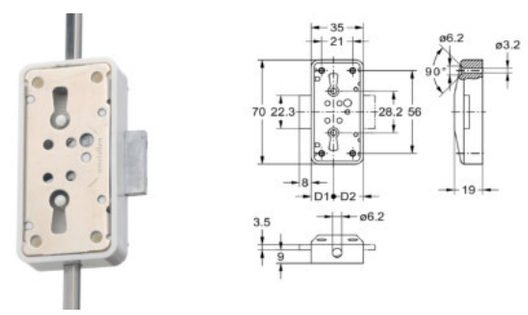

7052

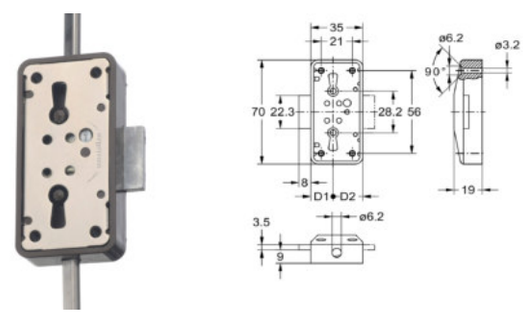

Artikel-Nr.	Dornmaß D1	Dornmaß D2	Ausführung	Stangen	VE	Lagerware
7041.15025	15mm (20mm)	20mm (15mm)	weiß	geteilt	5 St	✓
7042.15011	15mm (20mm)	20mm (15mm)	braun	geteilt	5 St	✓
7051.15025	15mm (20mm)	20mm (15mm)	weiß	geteilt	5 St	✓
7052.15011	15mm (20mm)	20mm (15mm)	braun	geteilt	5 St	✓

Artikel 7061, 7062

Drehstangenschloss; Kasten Kunststoff; Zylinder Messing; durchschließender Riegel; 15 und 20 mm Dorn in einem Schloss; 2 Schlüssel; 1 Rosette Messing; bis zu 6 Stiftzuhaltungen

Zusätzliche Hinweise

Zubehör siehe Kapitel 15

Andere Zylinderformen und Zylinderlängen auf Anfrage

Art. Zubehör (inkl.)

2 x 1277 Schellen für Schließhaken	Seite 15.6
1 x 2410 Schließhaken	Seite 15.5
1 x 2420 Schließhaken	Seite 15.5
2 x 2530 Schließbolzen auf Platte	Seite 15.8
1 x 2572 Schließwinkel	Seite 15.12

7061 Option

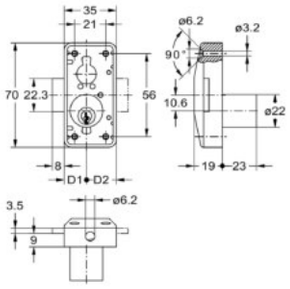

7062 Option

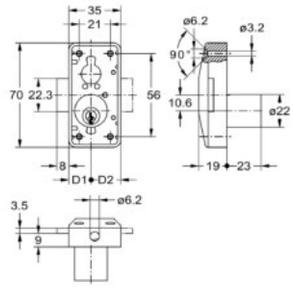

Artikel-Nr.	Dornmaß D1	Dornmaß D2	Anschlagrichtung	Ausführung	Zylinderoberfläche	Stangen	VE	Lagerware
7061.20102	20mm (15mm)	15mm (20mm)	rechts (links)	weiß	matt vernickelt	geteilt	1 St	✓
7061.20202	20mm (15mm)	15mm (20mm)	links (rechts)	weiß	matt vernickelt	geteilt	1 St	✓
7061.20110	20mm (15mm)	15mm (20mm)	rechts (links)	weiß	Messing poliert	geteilt	1 St	✓
7061.20210	20mm (15mm)	15mm (20mm)	links (rechts)	weiß	Messing poliert	geteilt	1 St	✓
7062.20102	20mm (15mm)	15mm (20mm)	rechts (links)	braun	matt vernickelt	geteilt	1 St	✓
7062.20202	20mm (15mm)	15mm (20mm)	links (rechts)	braun	matt vernickelt	geteilt	1 St	✓
7062.20110	20mm (15mm)	15mm (20mm)	rechts (links)	braun	Messing poliert	geteilt	1 St	✓
7062.20210	20mm (15mm)	15mm (20mm)	links (rechts)	braun	Messing poliert	geteilt	1 St	✓

Drehstangenschlösser

Kunststoffkasten Stiftzylinder

Artikel 7321, 7322
Drehstangenschloss; Kasten Kunststoff; Zylinder Messing; 2 Schlüssel; 1 Rosette vernickelt; bis zu 6 Stiftzuhaltungen

Zusätzliche Hinweise
Zubehör siehe Kapitel 15

Andere Zylinderformen und Zylinderlängen auf Anfrage

Art. Zubehör (inkl.)

2 x 1277 Schellen für Schließhaken	Seite 15.6
1 x 2410 Schließhaken	Seite 15.5
1 x 2420 Schließhaken	Seite 15.5
2 x 2530 Schließbolzen auf Platte	Seite 15.8
1 x 2572 Schließwinkel	Seite 15.12

7321 Option

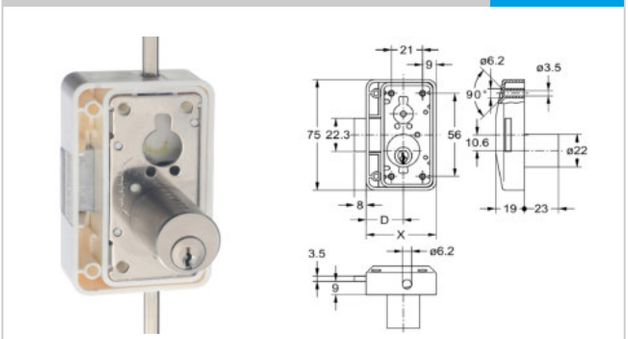

7322 Option

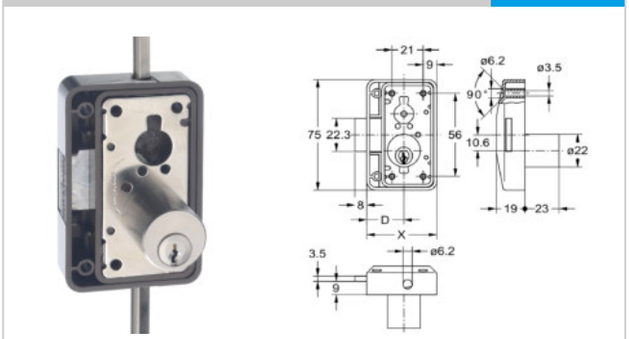

Artikel-Nr.	Dornmaß D	Anschlagrichtung	Ausführung	Zylinderoberfläche	Stangen	Maß X	VE	Lagerware
7321.25102	25 mm	rechts	weiß	matt vernickelt	geteilt	47 mm	1 St	
7321.25202	25 mm	links	weiß	matt vernickelt	geteilt	47 mm	1 St	
7321.30102	30 mm	rechts	weiß	matt vernickelt	geteilt	47 mm	1 St	
7321.30202	30 mm	links	weiß	matt vernickelt	geteilt	47 mm	1 St	
7321.35102	35 mm	rechts	weiß	matt vernickelt	geteilt	57 mm	1 St	
7321.35202	35 mm	links	weiß	matt vernickelt	geteilt	57 mm	1 St	
7321.40102	40 mm	rechts	weiß	matt vernickelt	geteilt	57 mm	1 St	
7321.40202	40 mm	links	weiß	matt vernickelt	geteilt	57 mm	1 St	
7322.25102	25 mm	rechts	braun	matt vernickelt	geteilt	47 mm	1 St	
7322.25202	25 mm	links	braun	matt vernickelt	geteilt	47 mm	1 St	
7322.30102	30 mm	rechts	braun	matt vernickelt	geteilt	47 mm	1 St	
7322.30202	30 mm	links	braun	matt vernickelt	geteilt	47 mm	1 St	
7322.35102	35 mm	rechts	braun	matt vernickelt	geteilt	57 mm	1 St	
7322.35202	35 mm	links	braun	matt vernickelt	geteilt	57 mm	1 St	
7322.40102	40 mm	rechts	braun	matt vernickelt	geteilt	57 mm	1 St	
7322.40202	40 mm	links	braun	matt vernickelt	geteilt	57 mm	1 St	

Artikel 7010
Drehstangenschloss; Kasten Stahl; rechts und links verwendbar;

Schließungen 1-6;

1 vernickelter Schlüssel, Bart 8 x 8 mm

Artikel 7030

Drehstangenschloss; Kasten Stahl; umstellbar von rechts auf links;

Lieferzustand = rechts; 7 mm Vierkantnuss

Zusätzliche Hinweise
Griffoliven siehe Kapitel 13

Zubehör siehe Kapitel 15

Art. Zubehör (inkl.)

2 x 1310 Hakenlager	Seite 15.6
1 x 2413 Schließhaken	Seite 15.5
1 x 2423 Schließhaken	Seite 15.5
2 x 2530 Schließbolzen auf Platte	Seite 15.8
1 x 2572 Schließwinkel	Seite 15.12
7010 Zubehör (inkl.)	
1 x 0305 Schlüssel	Seite 14.04

7010

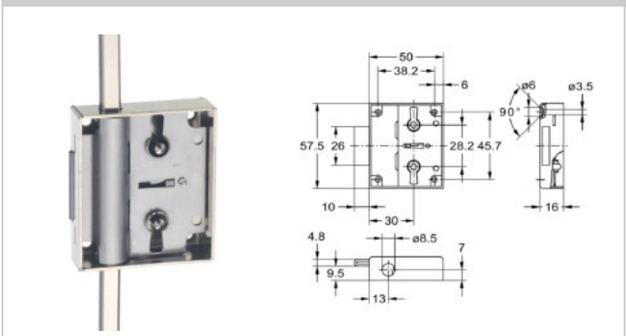

7030

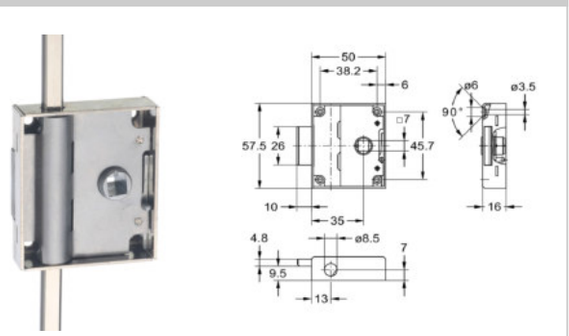

Artikel-Nr.	Dornmaß	Anschlagrichtung	Oberfläche	Schließung	Stangen	VE	Lagerware
7010.30002:Z87.201	30 mm	rechts/links	vernickelt	1	geteilt	5 St	✓
7010.30002:Z87.202	30 mm	rechts/links	vernickelt	2	geteilt	5 St	✓
7010.30002:Z87.203	30 mm	rechts/links	vernickelt	3	geteilt	5 St	✓
7010.30002:Z87.204	30 mm	rechts/links	vernickelt	4	geteilt	5 St	✓
7010.30002:Z87.205	30 mm	rechts/links	vernickelt	5	geteilt	5 St	✓
7010.30002:Z87.206	30 mm	rechts/links	vernickelt	6	geteilt	5 St	✓
7030.35002	35 mm	rechts/links/unten/oben	vernickelt	7 mm	geteilt	5 St	✓

Drehstangenschlösser

Stiftzylinder

Artikel 7020
Drehstangenschloss; Kasten Stahl; Zylinder Messing; 2 Schlüssel; 1 Rosette Messing;
bis zu 6 Stiftzuhaltungen

Zusätzliche Hinweise
Andere Zylinderformen und Zylinderlängen auf Anfrage
Zubehör siehe Kapitel 15

Art. Zubehör (inkl.)

2 x 1310 Hakenlager	Seite 15.6
1 x 2413 Schließhaken	Seite 15.5
1 x 2423 Schließhaken	Seite 15.5
2 x 2530 Schließbolzen auf Platte	Seite 15.8
1 x 2572 Schließwinkel	Seite 15.12

7020 Option

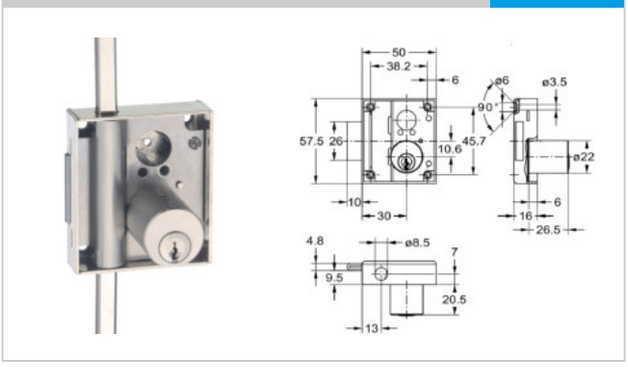

Artikel-Nr.	Dornmaß	Anschlagrichtung	Zylinderoberfläche	Oberfläche	Schließung	Stangen	VE	Lagerware
7020.30102	30 mm	rechts	matt vernickelt	vernickelt	verschiedenschließend	geteilt	1 St	✓
7020.30202	30 mm	links	matt vernickelt	vernickelt	verschiedenschließend	geteilt	1 St	✓
7020.30102:BN.0101	30 mm	rechts	matt vernickelt	vernickelt	BN0101	geteilt	1 St	✓
7020.30202:BN.0101	30 mm	links	matt vernickelt	vernickelt	BN0101	geteilt	1 St	✓
7020.30102:BN.0102	30 mm	rechts	matt vernickelt	vernickelt	BN0102	geteilt	1 St	✓
7020.30202:BN.0102	30 mm	links	matt vernickelt	vernickelt	BN0102	geteilt	1 St	✓
7020.30102:BN.0103	30 mm	rechts	matt vernickelt	vernickelt	BN0103	geteilt	1 St	✓
7020.30202:BN.0103	30 mm	links	matt vernickelt	vernickelt	BN0103	geteilt	1 St	✓
7020.30102:BN.0104	30 mm	rechts	matt vernickelt	vernickelt	BN0104	geteilt	1 St	✓
7020.30202:BN.0104	30 mm	links	matt vernickelt	vernickelt	BN0104	geteilt	1 St	✓
7020.30102:BN.0105	30 mm	rechts	matt vernickelt	vernickelt	BN0105	geteilt	1 St	✓
7020.30202:BN.0105	30 mm	links	matt vernickelt	vernickelt	BN0105	geteilt	1 St	✓
7020.30102:BN.0106	30 mm	rechts	matt vernickelt	vernickelt	BN0106	geteilt	1 St	✓
7020.30202:BN.0106	30 mm	links	matt vernickelt	vernickelt	BN0106	geteilt	1 St	✓
7020.30102:BN.0107	30 mm	rechts	matt vernickelt	vernickelt	BN0107	geteilt	1 St	✓
7020.30202:BN.0107	30 mm	links	matt vernickelt	vernickelt	BN0107	geteilt	1 St	✓
7020.30102:BN.0108	30 mm	rechts	matt vernickelt	vernickelt	BN0108	geteilt	1 St	✓
7020.30202:BN.0108	30 mm	links	matt vernickelt	vernickelt	BN0108	geteilt	1 St	✓
7020.30102:BN.0109	30 mm	rechts	matt vernickelt	vernickelt	BN0109	geteilt	1 St	✓
7020.30202:BN.0109	30 mm	links	matt vernickelt	vernickelt	BN0109	geteilt	1 St	✓
7020.30102:BN.0110	30 mm	rechts	matt vernickelt	vernickelt	BN0110	geteilt	1 St	✓

Artikel-Nr.	Dornmaß	Anschlagrichtung	Zylinderoberfläche	Oberfläche	Schließung	Stangen	VE	Lagerware
7020.30202:BN.0110	30 mm	links	matt vernickelt	vernickelt	BN0110	geteilt	1 St	✓
7020.30110	30 mm	rechts	Messing poliert	vernickelt	verschiedenschließend	geteilt	1 St	✓
7020.30210	30 mm	links	Messing poliert	vernickelt	verschiedenschließend	geteilt	1 St	✓
7020.30110:BN.0101	30 mm	rechts	Messing poliert	vernickelt	BN0101	geteilt	1 St	✓
7020.30210:BN.0101	30 mm	links	Messing poliert	vernickelt	BN0101	geteilt	1 St	✓
7020.30110:BN.0102	30 mm	rechts	Messing poliert	vernickelt	BN0102	geteilt	1 St	✓
7020.30210:BN.0102	30 mm	links	Messing poliert	vernickelt	BN0102	geteilt	1 St	✓
7020.30110:BN.0103	30 mm	rechts	Messing poliert	vernickelt	BN0103	geteilt	1 St	✓
7020.30210:BN.0103	30 mm	links	Messing poliert	vernickelt	BN0103	geteilt	1 St	✓
7020.30110:BN.0104	30 mm	rechts	Messing poliert	vernickelt	BN0104	geteilt	1 St	✓
7020.30210:BN.0104	30 mm	links	Messing poliert	vernickelt	BN0104	geteilt	1 St	✓
7020.30110:BN.0105	30 mm	rechts	Messing poliert	vernickelt	BN0105	geteilt	1 St	✓
7020.30210:BN.0105	30 mm	links	Messing poliert	vernickelt	BN0105	geteilt	1 St	✓
7020.30110:BN.0106	30 mm	rechts	Messing poliert	vernickelt	BN0106	geteilt	1 St	✓
7020.30210:BN.0106	30 mm	links	Messing poliert	vernickelt	BN0106	geteilt	1 St	✓
7020.30110:BN.0107	30 mm	rechts	Messing poliert	vernickelt	BN0107	geteilt	1 St	✓
7020.30210:BN.0107	30 mm	links	Messing poliert	vernickelt	BN0107	geteilt	1 St	✓
7020.30110:BN.0108	30 mm	rechts	Messing poliert	vernickelt	BN0108	geteilt	1 St	✓
7020.30210:BN.0108	30 mm	links	Messing poliert	vernickelt	BN0108	geteilt	1 St	✓
7020.30110:BN.0109	30 mm	rechts	Messing poliert	vernickelt	BN0109	geteilt	1 St	✓
7020.30210:BN.0109	30 mm	links	Messing poliert	vernickelt	BN0109	geteilt	1 St	✓
7020.30110:BN.0110	30 mm	rechts	Messing poliert	vernickelt	BN0110	geteilt	1 St	✓
7020.30210:BN.0110	30 mm	links	Messing poliert	vernickelt	BN0110	geteilt	1 St	✓